MODBUS I/O-MODUL MIO 12-V

MIO 12-V er et I/O-modul til Modbus, som læser fire analoge indgange (0... 10 V) eller fire digitale indgange. Hver individuelle indgang kan indstilles til at arbejde som en analog eller en digital indgang.

Modulet kan kontrollere termisk eller 3-punkts aktuatorer samt fire 0…10 V analoge udgange.

Triac-udgange er delt i to blokke t1 (=A1 and B1) og t2 (=A2 and B2). Udgangene for hver blok kan indstilles til at arbejde som en digital (TIL/FRA) udgang, en termisk aktuator eller en kontrolleret 3-punkts udgang.

Udgange fra den termiske aktuator arbejder i cyklusser af omkring 20 sekunder.

3-punkts aktuatoren skal bruge to udgange (A1 og B1 eller A2 og B2).

Opstart, indstillinger og overvågning af modulets funktioner kan gøres ved hjælp af skærmen og trykknapperne.

Der kan kobles op til 128 enheder til et Modbus-segment.

Ledningsnet:

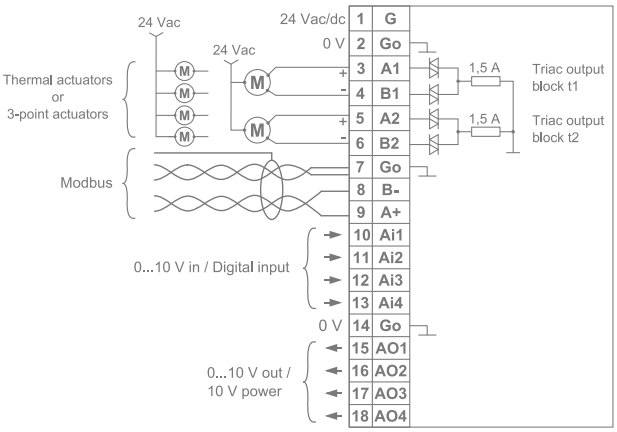

Tekniske data

forsyning	24 Vac/dc (20…26 V), 2 VA **BEMÆRK:** Triac-udgange (A1, B1, A2 og B2) virker ikke med 24 Vdc-forsyning.
indgange	4 x 0…10 V eller 4 x DI, pot. fri kontakt
udgange	4 x 0...10 Vdc, 2 mA ELLER 4 x 10 Vdc, 2 mA OG 4 x 24 Vac (2 x 1,5 A), til termiske aktuatorer eller til to 3-punkts aktuatorer ELLER 4 x DO (ON/OFF = 24 Vac/0 V)
terminaler	2,5 mm², plugin-stik
kommunikation	RS-485 Modbus RTU
skærm	LCD, til opstart og overvågning
trykknapper	til opstart og overvågning
Omgivelsestemperatur	5...40 °C
omgivelsesfugtighed	0...95 % RH (ingen kondensering)
hus	IP20
montering	på 35 mm DIN-skinnen
dimensioner (h x b x d)	53 x 90 x 58 mm

Bestillingsvejledning:

Model	Produktnr.	Beskrivelse
MIO 12-V	1181310	I/O-modul 0…10 V eller digitale indgange

Produkterne opfylder kravene i direktiv 2004/108/EU og er i overensstemmelse med standarderne EN61000-6-3 (Emission) og EN61000-6-2 (Immunitet):

Produal Oy Keltakalliontie 18, 48770 Kotka FINLAND Tlf.: +358 10 219 9100 / Fax: +358 5 230 9210 info@produal.fi **www.produal.com**

Oplysninger kan ændres uden forudgående varsel.